Descripción del producto

construcción de material de aleación de zinc color plateado o dorado sistema de cierre simple huella digital para abrir, no necesita llevar una llave consigo mismo Tarjeta RFID para abrir con llaves de emergencia

Bajo precio fabricante de porcelana de cerradura de huella digital

datos técnicos:Resolución del sensor: 500 ppp

Capacidad de resistencia al daño del sensor: 1000 veces de impacto con lápiz 4H
Hora de inicio: menos de 1 segundo
Modo de contraste: 1: N
Tasa de rechazo falso: menos del 1%
Tasa de error: menos de 0.0001%
Punta del dedo: 360 °
Modo de actualización de huella digital: actualización automática
Información de huellas digitales: no se pierde cuando se agotan o cambian las mejoras

Cerradura de huella digital al por mayor de china

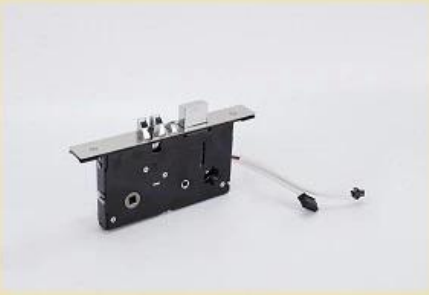

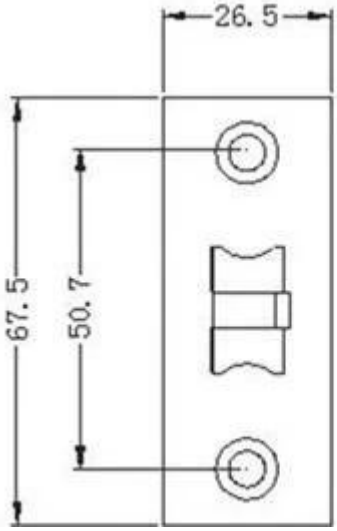

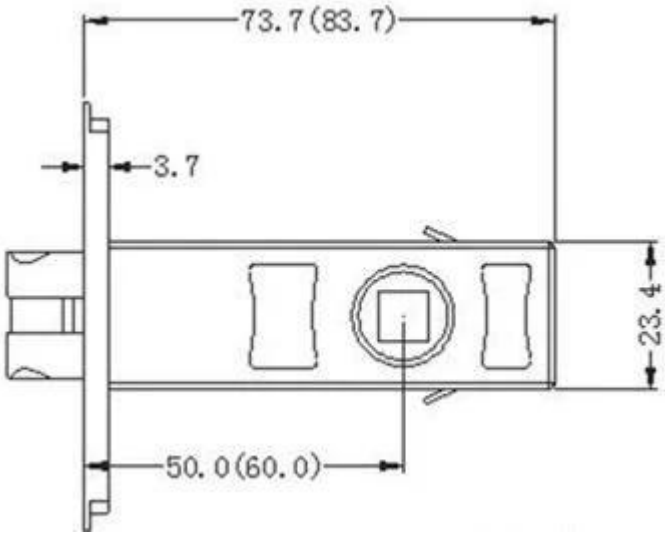

Name :	Fingerprint door lock
Colour:	Gold 、 Silver
Material :	Zinc alloy
Unlock :	Fingerprint+Card+Mechanical key
Cylinder :	Zinc alloy
Battery :	4 pcs 1.5V LR6 ali

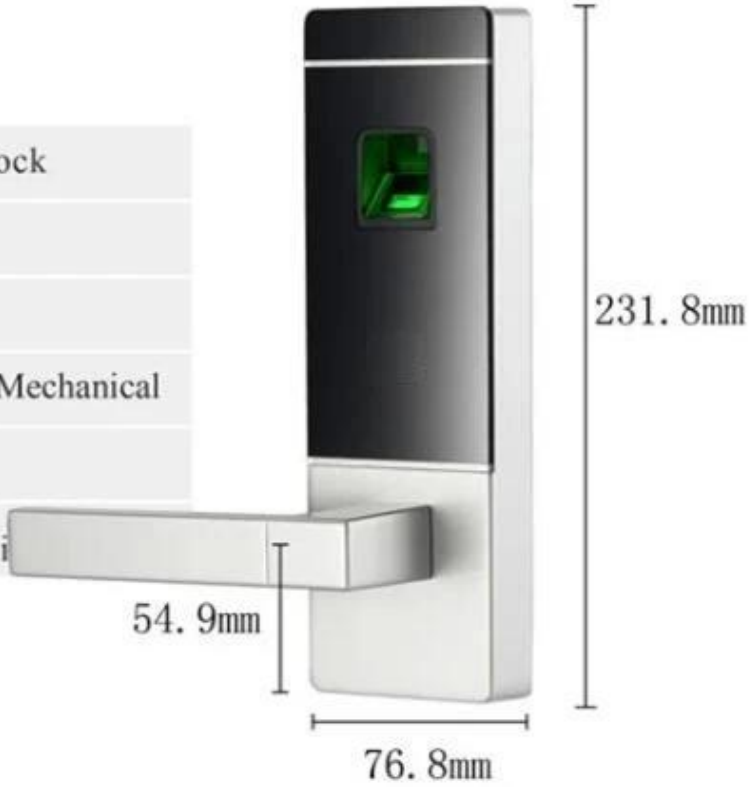

Card reader

US ATMEL Temic sensor cards, unlocking with non-contact sensor coded card.

Handle design

Ergonomic design, free-style handel, effectively protect the mechanical parts

Hidden keyhole

The lock is hidden at the bottom, safe and beautiful

Fingerprint

100 fingerprint capacity

High-tech fingerprint recognition technology can easily identify elderly and children fingerprints

Battery life

opening door for 11000 times unlocking with 4 pcs 1.5V LR6 alialine batteries

Lock knob

With 2# short lock body, locked in the room inside, can not be opened outside

Nuestro equipo

Factory & Workshop

More than 13 years
Digital lock since 2003,
Over 10%of the Chinese market is
taken by our factory

Nuestros principales productos independientes de investigación y desarrollo son cerradura avanzada de huellas dactilares, cerradura de combinación, cerradura de puerta de seguridad, sistema de cerradura de puerta de hotel, cerradura inteligente de taquilla de sauna, caja fuerte de hotel, cerradura de teclado, cerradura de gabinete electrónico que se utilizan ampliamente en el sistema de control de acceso de hotel, masaje centro, edificio de oficinas, apartamento, villa, etc. Como fabricante profesional de

cerraduras inteligentes.
Ya hemos aprobado y ejecutado ISO9001: 2000. Y también nuestro producto tiene CE, FCC, ROHS y algunos certificados de calidad chinos, etc.

Certificaciones

Como uno de los principales fabricantes de cerraduras y cajas de seguridad, hemos estado en esta línea durante más de quince años. Nuestros modelos típicos son cerradura de hotel, cerradura de paso, cerraduras de huellas digitales, ahorro de energía, lector de tarjetas, pantalla de número de habitación, caja fuerte de hotel, hogar caja fuerte, gabinete de pistola, caja fuerte de piso, caja fuerte de automóvil, cajón de efectivo, caja fuerte comercial, caja fuerte de archivo, cajas fuertes ignífugas, cajas fuertes de cajeros automáticos, etc. El OEM es bienvenido en cualquier momento.